## TALNA PLOŠČA-ARM. SPODAJ

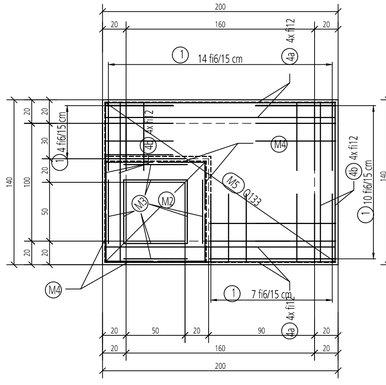


## KROVNA PLOŠČA-ARM. SPODAJ

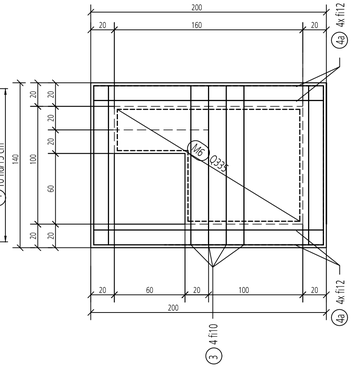


## STENE

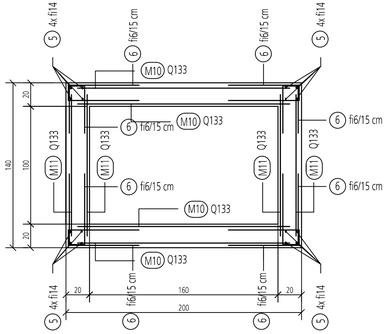


## PREREZ

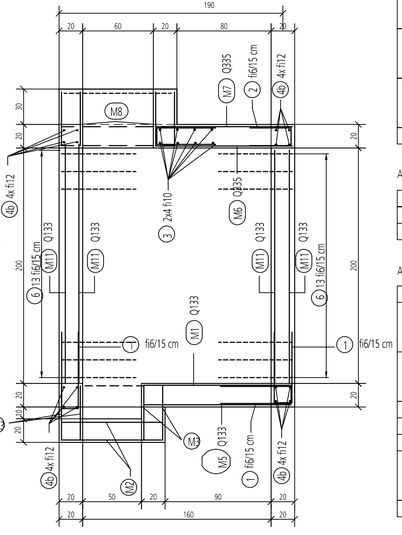


## TALNA PLOŠČA-ARM. ZGORAJ

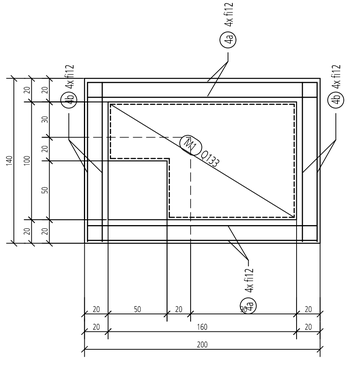


## KROVNA PLOŠČA-ARM. ZGORAJ

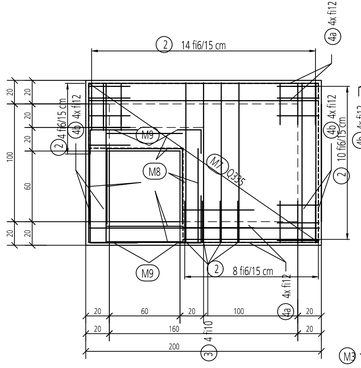


ARMATURNE MREŽE MA 500/560

| OZNAKA | SHEMA | TIP | DIMENZIJE | POVRŠINA (m$^2$) | KOSOV | ∑ POVRŠINA (m$^2$) | (kg/m)$^2$ | MASA (kg) |
|---|---|---|---|---|---|---|---|---|
| M1 | 155 / 50 / 95 | Q133 | 1.55x0.95 | 1.47 | 1 | 1.47 | 2.10 | 3.09 |
| M2 | 85 / 85 | Q133 | 0.85x0.85 | 0.72 | 2 | 1.45 | 2.10 | 3.03 |
| M3 | 45 / 55 | Q133 | 0.55x0.45 | 0.25 | 8 | 1.98 | 2.10 | 4.16 |
| M4 | 45 / 40 40 | Q133 | 0.45x0.80 | 0.36 | 4 | 1.44 | 2.10 | 3.02 |
| M5 | 195 / 90 50 / 135 | Q133 | 1.95x1.35 | 2.63 | 1 | 2.63 | 2.10 | 5.53 |
| M6 | 155 / 95 | Q335 | 1.55x0.95 | 1.47 | 1 | 1.47 | 5.39 | 7.92 |
| M7 | 195 / 135 | Q335 | 1.95x1.35 | 2.63 | 1 | 2.63 | 5.39 | 14.19 |
| M8 | 45 / 80 | Q283 | 0.80x0.45 | 0.36 | 8 | 2.88 | 4.49 | 12.93 |
| M9 | 45 / 40 40 | Q283 | 0.45x0.80 | 0.36 | 4 | 1.44 | 4.49 | 6.46 |
| M10 | 200 / 180 | Q133 | 1.80x2.00 | 3.60 | 4 | 14.40 | 2.10 | 30.24 |
| M11 | 200 / 120 | Q133 | 1.20x2.00 | 2.40 | 4 | 9.60 | 2.10 | 20.16 |
| | | | | | | | SKUPAJ | 110.73 |

ARMATURNE PALICE RA 400/500-2 nad fi 12

| OZNAKA | fi | SHEMA | L (m ) | KOSOV | ∑ L (m ) | (kg/m) | MASA (kg) |
|---|---|---|---|---|---|---|---|
| 5 | 14 | 200 | 2.00 | 4x4=16 | 32.00 | 1.242 | 39.74 |
| | | | | | | SKUPAJ | 39.74 |

ARMATURNE PALICE RA 400/500-2 do fi 12

| OZNAKA | fi | SHEMA | L (m ) | KOSOV | ∑ L (m ) | (kg/m) | MASA (kg) |
|---|---|---|---|---|---|---|---|
| 1 | 6 | 60 / 15 | 1.35 | (14+10)x2x2=96 | 129.60 | 0.228 | 29.55 |
| 2 | 6 | 40 / 15 | 0.95 | (14+10)x2=48 | 45.60 | 0.228 | 10.40 |
| 3 | 10 | 135 | 1.35 | 2x4=8 | 10.80 | 0.633 | 6.84 |
| 4a | 12 | 195 | 1.95 | 4x4=16 | 31.20 | 0.911 | 28.42 |
| 4b | 12 | 135 | 1.35 | 4x4=16 | 21.60 | 0.911 | 19.67 |
| 6 | 6 | 60 / 15 | 1.35 | 13x4x2=104 | 140.40 | 0.228 | 32.00 |
| | | | | | | SKUPAJ | 126.88 |


hidro projekt d.o.o.
Hidroprojekt d.o.o.
Vodovodna cesta 109
1000 Ljubljana
tel: 01/5602478
e-mail: info@hidroprojekt.si


| | | | |
|---|---|---|---|
| OBJEKT | ORMOŽ - KERENČIČEV TRG | | |
| INVESTITOR | Občina Ormož<br>Ptujska cesta 6, 2270 Ormož | VODJA PROJEKTA | Urša KRANJC, univ.dipl.inž.kraj.arh.<br>id štev. ZAPS 1671 PKA |
| NAROČNIK | Občina Ormož<br>Ptujska cesta 6, 2270 Ormož | POOBLAŠČENI INŽENIR | Elizabeta PEKLAJ, univ.dipl.inž.gradb.<br>id štev. G-1184 |
| VRSTA PROJEKTNE DOKUMENTACIJE | PZI | PROJEKTANT | |
| NAČRT | 2/2 - NAČRT VODOVODA | ŠT.PROJEKTA | 9208 |
| VSEBINA RISBE | VODOMERNI JAŠEK; VODNI MOTIV, PITNIK<br>RISBA GRADBENE ARMATURE | MERILO | 1:25 |
| | | DATUM | julij 2024 |
| | | ŠT. NAČRTA | 9208_V |
| | | ŠT. RISBE | V.TP.2.1.3 |